Kanlux LINCEA CCT

Kanlux LINCEA to nowoczesne liniowe oprawy sufitowe o prostokątnej konstrukcji, które zostały zaprojektowane z myślą o oświetlaniu dużych przestrzeni. Dzięki wysokiemu strumieniowi świetlnemu, sięgającemu 5400 lm (dla wersji o długości 120 cm), doskonale sprawdzają się w korytarzach, ciągach komunikacyjnych oraz na recepcjach.
Oprawy Kanlux LINCEA umożliwiają regulację mocy i barwy światła dzięki wbudowanym przełącznikom. Użytkownik może w prosty sposób wybrać jedną z trzech dostępnych mocy (w każdym typie oprawy) oraz temperaturę barwową w zakresie 3000K, 4000K i 6500K. Dodatkowo, wyposażenie serii LINCEA w szybkozłączkę znacząco ułatwia i przyspiesza montaż.

- 5 lat Gwarancji na warunkach oświadczenia gwarancyjnego, dostępnego na stronie internetowej

WARRANTY 5 years

CCT

SELECT ABLE POWER

[V] 220-240 AC	[Hz] 50	≥20000	[h] 30000	ellipse ≤ 6x MacAdam	Ra 80	SMD
		IP 40		[°C] 5÷25		IK 07
	[mm²] 0,5÷2,5	0,5m	Hg	CE	EAC	UK CA

LINCEA 15-24W 07 CCT

		[W]	[lm]	Tc [K]	[°]	
LINCEA 15-24W 07 CCT	38795	15 / 24	max 2500 / 2550 / 2600	3000/4000/6500	140	biały
LINCEA 30-45W 12 CCT	38796	30 / 45	max 4800 / 4900 / 5000	3000/4000/6500	140	biały

LINCEA 15-24W 07 CCT

LINCEA 30-45W 12 CCT

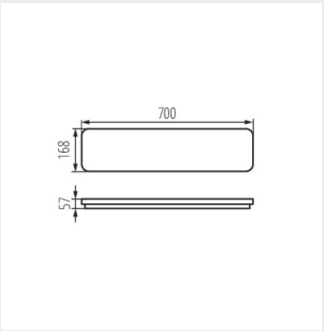

LINCEA 15-24W 07 CCT

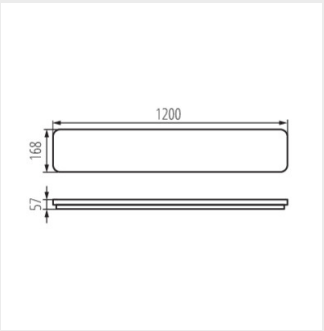

LINCEA 30-45W 12 CCT

LINCEA 15-24W 07 CCT

	24 W	20 W	15 W
WW	2500lm	2200lm	1800lm
NW	2550lm	2250lm	1850lm
CW	2600lm	2300lm	1900lm

LINCEA 30-45W 07 CCT

	45 W	38 W	30 W
WW	4800lm	4250lm	3500lm
NW	4900lm	4350lm	3550lm
CW	5000lm	4450lm	3600lm

Dokument utworzono: 27.03.2025, 15:31

Zastrzega się możliwość wprowadzenia zmian technicznych. Dane zawarte w tym katalogu nie są prawnie wiążące.

Fotometria: wyniki uzyskane podczas badania konkretnego egzemplarza.

Kanlux S.A. ul. Objazdowa 1-3, 41-922 Radzionków, Poland kanlux@kanlux.com

PL